Reinigung & Pflege
der Abdeckscheiben

Nehmen Sie einen weichen, fusselfreien Lappen, befeuchten Sie ihn mit Wasser und wischen damit vorsichtig die Oberfläche ab. Bei zu feuchter Reinigung kann der Papiereinleger Wellen schlagen.

Sind die Gläser stärker verschmutzt, ist es besser, diese aus den Schildhaltern zu nehmen. Legen Sie die Gläser auf einen weichen Untergrund und säubern Sie diese mit Plexiglas- oder Glasreiniger. Anschließend mit einem weichen, fusselfreien Lappen trocken wischen.

INOXO.
in

Einlegerwechsel

Die Wurmschrauben am Glashalter frontseitig lösen und die Gläser herausnehmen. Anschließend den Papiereinleger wechseln. Die Glasscheiben im Glashalter einrichten und die Wurmschraube vorne wieder festziehen. Bedrucken Sie die Papiereinleger mit der Position der Glashalter.

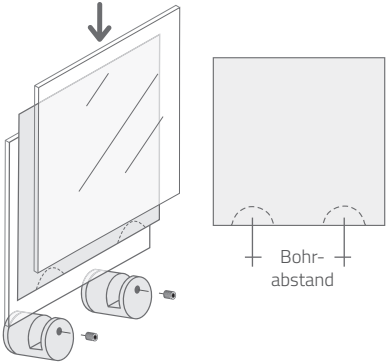

Schraubmontage
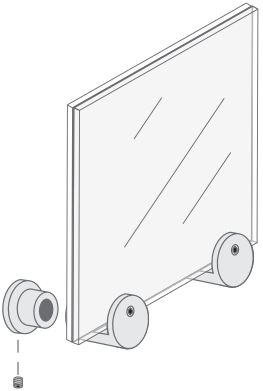
Bohrungen mit definiertem Bohrabstand in die Wand setzen, Wandteil anschrauben. ESG Scheiben positionieren und in den Glashaltern mit der Wurmschraube befestigen.